LAUDEL

B.P. 03 - 08350 DONCHERY
Tél. +33 (0) 3 24 27 71 71 - Fax. +33 (0) 3 24 26 62 42

LAUDEL - RC Sedan 57B79 - Siret 68578079300012 - Edition avril 2008 - Conception et réalisation : Val Production Graphique - Crédits photos : Studio GARNIER

FOYERS ET INSERTS

COLLECTION 2008

HEARTHS AND INSERTS

LAUDEL

① Exprimée en kW, la puissance nominale représente la puissance utile moyenne obtenue par l'utilisateur en allure de chauffe normale, en assurant les charges de bois nécessaires à l'alimentation du feu. Elle est directement comparable à la puissance nominale obtenue avec d'autres moyens de chauffage ou d'autres énergies.

② Possibilité de moduler la puissance en fonction des besoins de l'habitat - puissance indiquée pour un fonctionnement en allure réduite.

③ La vitesse de combustion du bois varie au cours de l'essai d'une heure. La puissance maximale est obtenue pendant 1/4 d'heure au moment du pic d'activité du foyer (consommation la plus élevée).

④ Désigne le rapport entre la quantité d'energie resistuée et la quantité d'energie consommée. Plus le rendement est elevé, plus la consommation de combustible est faible.

⑤ Flamme verte 2008 : la charte qualité flamme verte garantit des rendements energétiques supérieurs ou égal à 70% et un taux d'emission de CO inférieur à 0,6%.

⑥ La continuité désigne la capacité d'un appareil à fonctionner en combustion lente pendant une période minimale sans recharge en combustible et sans intervention extérieure, de telle sorte qu'une reserve de braises puisse être retrouvée à l'issue de cette période.

⑦ Volume de chauffe corrigé donné à titre indicatif. Cette donnée dépend de nombreux facteurs dont l'isolation et la configuration de votre habitat, la région où vous vous situez, l'altitude ...

⑧ Surface de chauffe corrigée donnée à titre indicatif en prenant en compte une hauteur de plafond moyenne de 2,50 m.

⑨ Un voile d'air circule sur la surface intérieure de la vitre diminuant la fumée et le dépôt de suie.

⑩ Selon conditions d'application indiquées dans la notice de l'appareil.

① Measured in kW, the nominal heat output is the average useful heat delivered to the user at normal burning rate, while providing necessary wood. It can be directly compared to nominal output delivered by other heating systems or energies.

② Possibility to adjust heat output to your house or room requirements. The minimum heat output is indicated for a reduced burning rate.

③ Wood combustion speed varies during the 1 hour lab test. The maximal heat output is observed during a quarter hour at the peak activity of the firebox (highest burning rate).

④ Tells how much of the energy in the wood will be given in the room / house when you use a firebox. Highest efficiency will allow you to decrease wood consumption.

⑤ Flamme verte : this quality chart guarantees a minimum of 70% efficiency and a CO emission lower than 0,5%.

⑥ A continuous fire guarantees that the firebox will continue to operate at a reduced burning rate during a minimum period of time without any log supply. The embers will last over this period.

⑦ Indicative heating volume. This data depends on many factors such as house insulation or lay out, altitude and region where you are living.

⑧ Indicative heating surface (with a 2,50 m room height).

⑨ An air flow is directed over interior surface of the glass in order to prevent soot and smoke from reaching the glass.

⑩ Terms of the warranty are listed in the firebox manual of use.

Modèles déposés. Tous droits réservés. Document non contractuel.
LAUDEL se réserve le droit de modifier ses modèles sans préavis.
Suggestion de présentation. Dimensions et poids approximatifs.

Dimensions and weights indicated in this catalogue are approximate. All rights reserved.
Suggestion of presentation. This document is not contractually binding.
LAUDEL reserves the right to modify its models without notice.

EDITO / EDITORIAL

LAUDEL, fondeur émailleur français est implanté depuis 1924 à Donchery dans la région CHAMPAGNE-ARDENNE.

Avec une fabrication annuelle de 170 000 appareils de chauffage au bois, il est l'acteur incontournable de son activité.

LAUDEL maîtrise en interne 100 % du process de fabrication : bureau d'études et de design, laboratoire d'essai accrédité COFRAC, fonderie, traitements de surface, commercialisation et distribution.

LAUDEL conçoit et fabrique une large gamme d'appareils de chauffage au bois pour satisfaire les attentes des consommateurs. Il imagine des appareils pour répondre aux besoins et envies de demain.

LAUDEL, foundry and enamelling plants are established since 1924 in Donchery in the French Champagne-Ardenne region.

With an annual output of 170 000 heating appliances, LAUDEL is the leader in its activity.

LAUDEL controls 100% of the manufacturing process in-house : design and research department, certified test lab, foundry, surface treatment, marketing and distribution.

LAUDEL creates and manufactures a large range of hearths and inserts to fulfil customer's expectations. Laudel imagines next generation of fireboxes to meet tomorrow's needs and desires.

CHOISIR LE CONFORT ET LA PERFORMANCE ÉNERGÉTIQUES LAUDEL C'EST :

CHOOSE LAUDEL'S COMFORT AND ENERGY PERFORMANCE AND :

Profiter d'un large choix de styles, de formats, d'esthétiques et de confort d'utilisation.

Fabrication Française

QUEL QUE SOIT LE TYPE DE VOTRE CHEMINÉE OU VOTRE PROJET D'HABITAT, PARCOUREZ TOUTE LA GAMME DE FOYERS INSERTS LAUDEL, ET IMAGINEZ, CHEZ VOUS, LE MODÈLE DE VOTRE CHOIX DIFFUSANT CHALEUR ET BIEN ÊTRE DANS VOTRE INTÉRIEUR.

Bénéficier d'une conception et de matériaux de qualité.

Les hommes et les femmes du groupe Laudel mobilisent leurs savoir-faire, compétences et expériences pour donner toute son âme à la fonte.

• **Les foyers et les corps de chauffe des inserts Laudel sont entièrement en fonte.**
La fonte constitue le choix historique des grands constructeurs d'appareils de chauffage au bois pour ses nombreuses propriétés reconnues : excellente conductivité thermique, forte inertie, résistance aux contraintes thermiques et mécaniques. La fonte, par sa nature, est idéale pour emmagasiner, accumuler la chaleur, et la restituer ensuite par rayonnement. De plus, la fonte est un matériau entièrement recyclable.

• **Les vitres vitrocéramiques résistent à 750°C** et ne peuvent en aucun cas se casser ou se fendre sous l'effet de la chaleur (coefficient de dilatation nul).

• L'étanchéité est assurée par du mastic réfractaire. Vis, écrous et tirants renforcent l'assemblage réalisé dans nos ateliers.

• Toutes les **pièces en contact direct avec le feu** sont **amovibles :** plaque de fond, chenet, déflecteur, grille foyère. Elles pourront donc être changées facilement auprès de notre service après-vente.

S'assurer d'une performance élevée et adaptée.

• Les foyers et inserts Laudel offrent dans leur grande majorité des **rendements énergétiques supérieurs à 70%.** Plus les rendements sont élevés, plus la consommation de bois est faible.

• De 10 à 20 kW, l'éventail des puissances nominales de nos foyers et inserts vous permet d'adapter l'appareil aux volumes à chauffer. Notez la **possibilité de moduler la puissance en fonction des besoins de votre habitat.** Un foyer d'une puissance nominale de 14 kW peut fonctionner avec une puissance modulée de 5 kW en allure réduite.

• Les foyers et inserts Laudel respectent les critères de **feu continu** définis dans la norme **EN13229,** offrant ainsi un maintien longue durée des braises.

• **Système vitre propre :** un voile d'air frais circule sur la face intérieure de la vitre de tous les appareils Laudel diminuant la fumée et le dépôt de suie.

Obtenir des garanties de fiabilité et de sécurité.

• Tous les appareils Laudel sont préalablement testés dans un laboratoire d'essais. Notre laboratoire a été le premier à être accrédité COFRAC pour les **essais EN13229.**

• Tous les foyers et inserts Laudel sont **conformes** à la norme européenne **EN13229.** Un plaque rivetée derrière le cendrier des appareils atteste de toutes les caractéristiques du produit.

• Une **garantie de 5 ans** s'applique sur tous les foyers et inserts Laudel*.

• Une notice d'installation, d'utilisation et d'entretien très complète, vous rappelle les instructions de sécurité conformément aux réglementations et D.T.U.

Participer au respect de l'environnement.

Les foyers et inserts Laudel, dans leur grande majorité, proposent des performances environnementales en conformité avec la charte qualité **Flamme verte 2008 :**

- rendement energétique supérieur à 70%
- taux de rejet de CO à 0,5%

Réaliser des économies.

Le chauffage au bois avec un foyer fermé ou insert est l'une des énergies **les plus économiques.**

Enjoy a large choice of styles, sizes, esthetics and comforts of use.

ANY TYPE OF CHIMNEY OR HOUSE PROJECT WILL FIND AN ANSWER IN OUR WIDE RANGE OF PRODUCTS. LOOK THROUGH OUR RANGE AND IMAGINE THE HEATING SOLUTION OF YOUR CHOICE DIFFUSING HEAT AND WELL-BEING IN YOUR HOUSE.

Take advantage of quality design and materials.

Men and women of Laudel group give a spirit to cast-iron through their expertise, knowhow and experience.

• **Laudel hearths and insert's heating body are entirely made out of cast iron.**
Cast iron is the historical choice of renowned wood-heating manufacturers for its recognized properties: excellent thermal conductivity, strong inertia, resistance to thermal and mechanical stresses. Cast iron by nature has a specific heat capacity. This material is ideal to store and accumulate the heat, and then release it by radiation. Moreover, the cast iron is a 100% recyclable material.

• **The glass-ceramic windows are resistant up to 750°C** and cannot break or split under the effect of heat (expansion ratio is 0).

• The assembly is performed in our workshops : components are sealed with refractory mastic and the assembly is reinforced with nuts, screws and tie rods.

• **All parts in direct contact with fire** can be **removed :** back fire plate, andiron, smoke baffle and fire grate. These can be easily replaced by contacting our after-sales service.

Take advantage of high and adapted performance.

• Most of Laudel's hearths and inserts offer **more than 70% energy efficiency.** Highest efficiency will allow you to decrease wood consumption.

• The range of the nominal heat output of our hearts and inserts, 10 to 20 kW, enables you to adapt the appliance to volumes you have to heat. You have the **possibility to adjust the heat output according to your requirements** (an hearth with a 14 kW nominal heat output can operate with a modulated power of 5 kW at reduced burning rate).

• Laudel's hearths and inserts respect **continuous fire** criteria defined in **EN13229** standard, maintaining a long-lasting bed of embers.

• **Clean glass system :** an air flow is directed over interior surface of the glass in order to prevent soot and smoke from reaching the glass.

*Voir conditions d'application dans la notice de l'appareil /
*See application terms in the appliance manual of use

Obtain reliability and safety guarantees.

• Laudel's appliances are preliminary tested in a certified laboratory. Our laboratory was the first to be granted COFRAC authorization to perform **EN13229 tests**.

• All Laudel's hearths and inserts are manufactured **in accordance with EN13229** European standard. An identification plate with main product's characteristics is riveted at the back of ashtray.

• A **5 years warranty** applies to all Laudel's hearths and inserts*

• A comprehensive installation, use and care notice, lists safety instructions detailed in D.T.U (Unified Technical Document). However, we advice you to call upon the service of a professional chimney installer to ensure installation with good engineering practice.

Take part in environmental respect.

Most Laudel's hearths and inserts offer environmental performance in conformity with **2008 Flamme verte quality charter :**

- Energetic efficiency superior to 70%
- Carbon monoxide (CO) emission lower than 0,6%

Save money.

Wood-burning heating in fireboxes is one of the **most economic energy.**

CRÉER UNE AMBIANCE CHALEUREUSE ET CONVIVIALE DANS VOTRE HABITAT, PROFITER EN FAMILLE DES PLAISIRS DU FEU.

CREATE A CONVIVIAL AND WARM ATMOSPHERE AT HOME, AND ENJOY ALL PLEASURES OF FIRE.

FOYER 800 X 600 REF. 6580-54

DECOR ASPECT CUIR

Foyer Norme • EN13229
Standard

Puissance • 15 kW
Heat output

Utilisation • en continu
Continuous use

Longueur de bûches • 55 cm
Log length

Diamètre de buse • 200 mm
Flue diameter

Poids • 140 kg
Weight

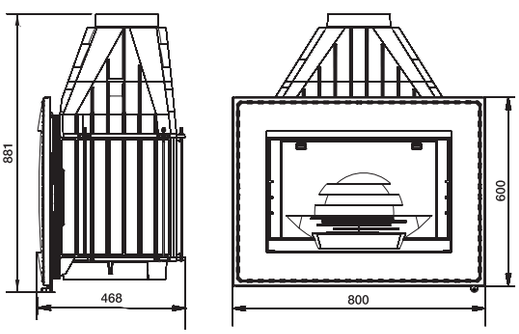

Foyer Norme • EN13229
Standard

Puissance • 14 kW
Heat output

Post-combustion

Utilisation • en continu
Continuous use

Longueur de bûches • 55 cm
Log length

Diamètre de buse • 180 mm int.
Flue diameter 200 mm ext.

Poids • 175 kg
Weight

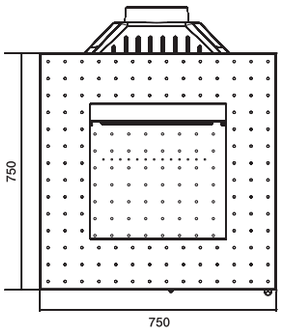

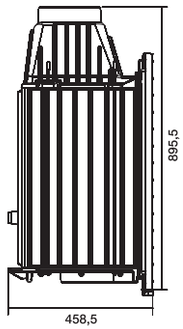

5 ans garantie
FLAMME verte
CHAUFFAGE BOIS

FOYER 750 X 750 REF. 6576-54

VERTICAL REF. 6545-54

PANORAMIQUE
Porte lisse / Smooth door

Foyer Norme • EN13229
Standard

Puissance • 16 kW
Heat output

Utilisation • en continu
Continuous use

Longueur de bûches • 50 cm
Log length

Diamètre de buse • 230 mm
Flue diameter

Poids • 188 kg
Weight

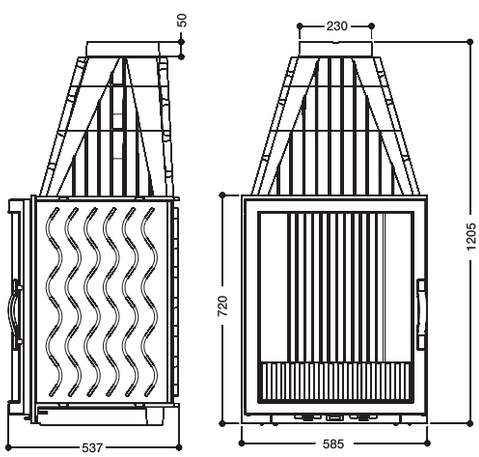

REF. 6545-58

PANORAMIQUE
Inox / Stainless steel

Foyer Norme • EN13229
Standard

Puissance • 16 kW
Heat output

REF. 6540-56

GRANDE VISION
Liseré laiton / Brass edging

Foyer Norme • EN13229
Standard

Puissance • 16 kW
Heat output

Utilisation • en continu
Continuous use

Longueur de bûches • 50 cm
Log length

Diamètre de buse • 230 mm
Flue diameter

Poids • 182 kg
Weight

VERTICAL REF. 6555-58

PANORAMIQUE
Inox / Stainless steel

Foyer Norme • EN13229
Standard

Puissance • 16 kW
Heat output

Utilisation • en continu
Continuous use

Longueur de bûches • 50 cm
Log length

Diamètre de buse • 230 mm
Flue diameter

Poids • 194 kg
Weight

5 ans garantie

FLAMME verte CHAUFFAGE BOIS

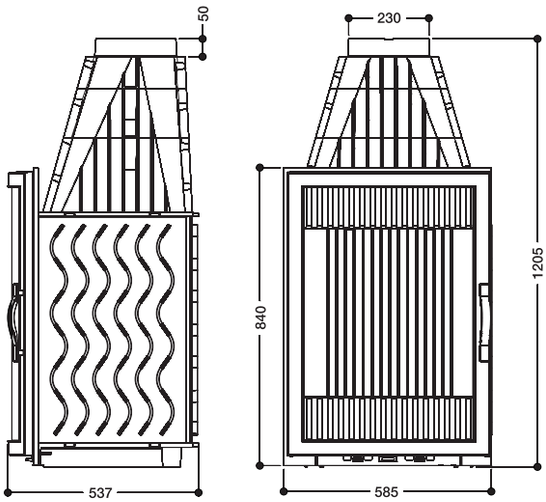

REF. 6555-54

PANORAMIQUE
Porte lisse / Smooth door

Foyer Norme • EN13229
Standard

Puissance • 16 kW
Heat output

REF. 6550-56

GRANDE VISION
Liseré laiton / Brass edging

Foyer Norme • EN13229
Standard

Puissance • 16 kW
Heat output

Utilisation • en continu
Continuous use

Longueur de bûches • 50 cm
Log length

Diamètre de buse • 230 mm
Flue diameter

Poids • 188 kg
Weight

HORIZON

REF. 6284-54

HORIZON
Porte lisse / Smooth door

Foyer Norme • EN13229
Standard

Puissance • 14 kW
Heat output

Utilisation • en continu
Continuous use

Longueur de bûches • 55 cm
Log length

Diamètre de buse • 200 mm
Flue diameter

Poids • 125 kg
Weight

5 ans garantie

FLAMME verte
CHAUFFAGE BOIS

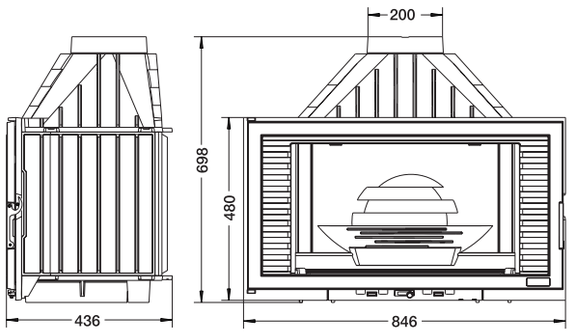

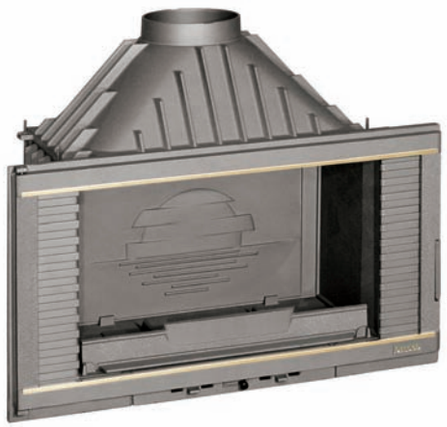

REF. 6284-56

Liseré laiton / Brass edging

Foyer Norme • EN13229
Standard

Puissance • 14 kW
Heat output

Utilisation • en continu
Continuous use

Longueur de bûches • 55 cm
Log length

Diamètre de buse • 200 mm
Flue diameter

Poids • 125 kg
Weight

1100 GRANDE VISION

REF. 6811-56

RELEVABLE

1100 GRANDE VISION RELEVABLE
Liseré laiton / Brass edging

Foyer Norme • EN13229
Standard

Puissance • 20 kW
Heat output

Utilisation • en continu
Continuous use

Longueur de bûches • 100 cm
Log length

Diamètre de buse • 230 mm
Flue diameter

Poids • 265 kg
Weight

5 ans garantie

FLAMME verte CHAUFFAGE BOIS

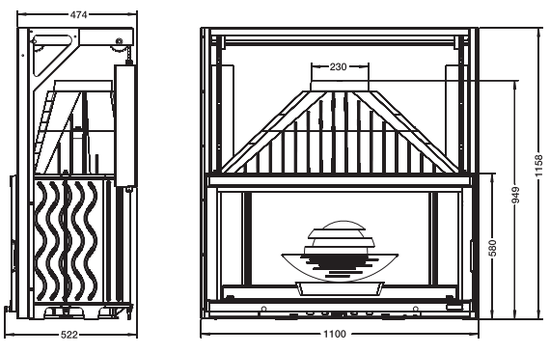

REF. 6811-54

1100 GRANDE VISION RELEVABLE
Porte lisse / Smooth door

5 ans garantie

FLAMME verte CHAUFFAGE BOIS

900 GRANDE VISION

REF. 6890-54

RELEVABLE

900 GRANDE VISION RELEVABLE
Porte lisse / Smooth door

Foyer Norme • EN13229
Standard

Puissance • 18 kW
Heat output

Utilisation • en continu
Continuous use

Longueur de bûches • 70 cm
Log length

Diamètre de buse • 200 mm
Flue diameter

Poids • 219 kg
Weight

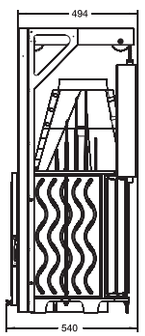

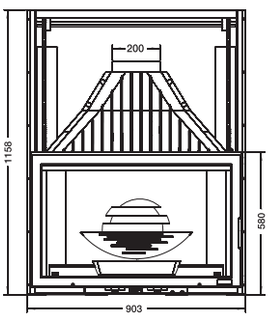

REF. 6890-56
900 GRANDE VISION RELEVABLE
Liseré laiton / Brass edging

REF. 6290-54
900 GRANDE VISION
Porte lisse / Smooth door

Poids • 176 kg
Weight

REF. 6290-56
900 GRANDE VISION
Liseré laiton / Brass edging

Poids • 176 kg
Weight

900 ARIZONA

REF. 6894-56

RELEVABLE

900 ARIZONA RELEVABLE
Liseré laiton / Brass edging

Foyer Norme • EN13229
Standard

Puissance • 16 kW
Heat output

Utilisation • en continu
Continuous use

Longueur de bûches • 70 cm
Log length

Diamètre de buse • 200 mm
Flue diameter

Poids • 209 kg
Weight

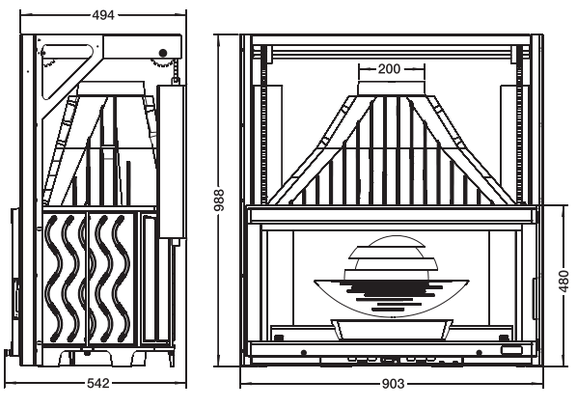

REF. 6294-56

900 ARIZONA
Liseré laiton / Brass edging

Poids • 162 kg
Weight

850 PRISMATIQUE

REF. 6884-56

RELEVABLE

850 PRISMATIQUE D'ANGLE RELEVABLE

Charnières à gauche / Left door hinges
Liseré laiton / Brass edging

Foyer Norme • EN13229
Standard

Puissance • 12 kW
Heat output

Utilisation • en continu
Continuous use

Longueur de bûches • 60 cm
Log length

Diamètre de buse • 200 mm
Flue diameter

Poids • 245 kg
Weight

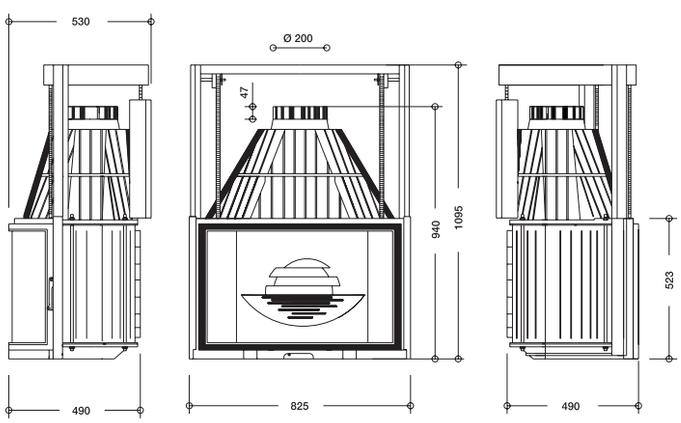

REF. 6883-56

850 PRISMATIQUE D'ANGLE RELEVABLE

Charnières à gauche / Right door hinges
Liseré laiton / Brass edging

Foyer Norme • EN13229
Standard

Puissance • 12 kW
Heat output

REF. 6383-56

850 PRISMATIQUE D'ANGLE

Charnières à gauche / Left door hinges
Liseré laiton / Brass edging

Foyer Norme • EN13229
Standard

Puissance • 16 kW
Heat output

Poids • 210 kg
Weight

REF. 6382-56

850 PRISMATIQUE D'ANGLE

Charnières à gauche / Right door hinges
Liseré laiton / Brass edging

Foyer Norme • EN13229
Standard

Puissance • 16 kW
Heat output

Poids • 210 kg
Weight

850 PRISMATIQUE REF. 6385-56

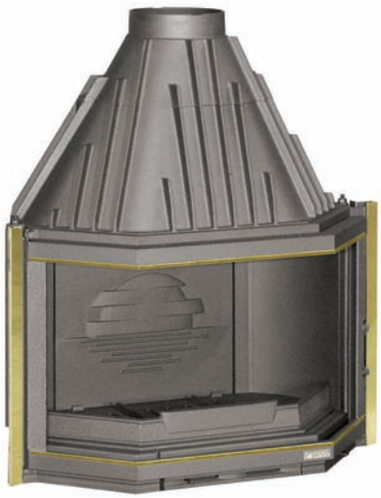

Liseré laiton / Brass edging

Foyer Norme • EN13229
Standard

Puissance • 16 kW
Heat output

Utilisation • en continu
Continuous use

Longueur de bûches • 64 cm
Log length

Diamètre de buse • 200 mm
Flue diameter

Poids • 167 kg
Weight

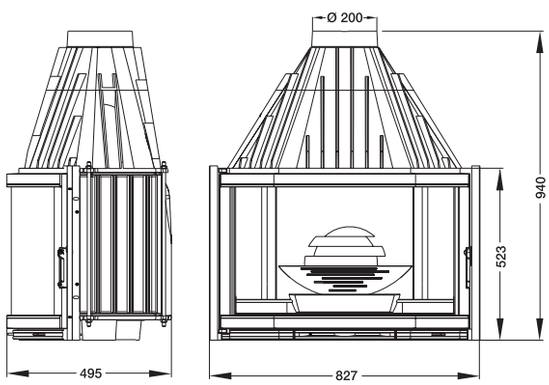

REF. 6388-56

850 PRISMATIQUE DOUBLE FACE
Liseré laiton / Brass edging

Foyer Norme • EN13229
Standard

Puissance • 12 kW
Heat output

Utilisation • en continu
Continuous use

Longueur de bûches • 64 cm
Log length

Diamètre de buse • 200 mm
Flue diameter

Poids • 138 kg
Weight

REF. 6885-56

850 PRISMATIQUE RELEVABLE
Liseré laiton / Brass edging

Foyer Norme • EN13229
Standard

Puissance • 15 kW
Heat output

Utilisation • en continu
Continuous use

Longueur de bûches • 64 cm
Log length

Diamètre de buse • 200 mm
Flue diameter

Poids • 188 kg
Weight

REF. 6889-56

850 PRISMATIQUE RELEVABLE
Version carénée / With casing
Liseré laiton / Brass edging

Poids • 194 kg
Weight

800 CHAUDIERE

REF. 6281-56

Le foyer bouilleur permet de profiter de la convivialité d'un feu de bois tout en bénéficiant de l'efficacité d'un chauffage central. La répartition de la chaleur se fait de façon optimale et homogène dans les différentes pièces de la maison contrairement à un simple foyer installé dans le salon. En plus d'économies d'énergie, l'utilisation du chauffage au bois associé à notre foyer-chaudière, vous garantit sécurité, performance et rendement élevés.

The water-heating hearth offers conviviality of a traditional wood-burning fire and effectiveness of a central heating. Heat is homogenously distributed in the entire house through hot water. In addition to energy savings, our wood-burning hearth with boiler guarantees security, performance and high efficiency.

Liseré laiton / Brass edging

Foyer Norme • EN13229
Standard

Puissance • 20 kW dont 15 kW pour l'eau
Heat output • 20 kW (15 kW for water)

Utilisation • en continu
Continuous use

Longueur de bûches • 61 cm
Log length

Diamètre de buse • 200 mm
Flue diameter

Poids • 197 kg
Weight

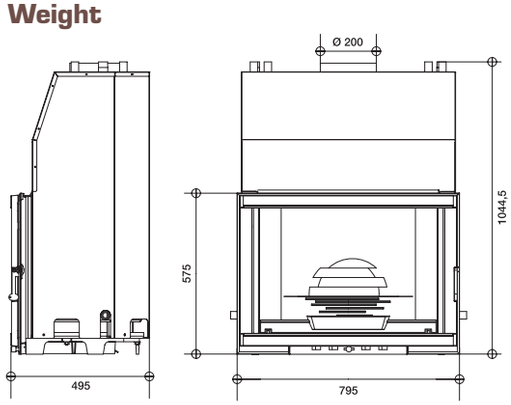

REF. 6886-54

800 GRANDE VISION RELEVABLE
Porte lisse / Smooth door

Foyer Norme • EN13229
Standard

Puissance • 14 kW
Heat output

Utilisation • en continu
Continuous use

Longueur de bûches • 61 cm
Log length

Diamètre de buse • 200 mm
Flue diameter

Poids • 202 kg
Weight

5 ans garantie

FLAMME verte CHAUFFAGE BOIS

REF. 6886-56

800 GRANDE VISION RELEVABLE
Liseré laiton / Brass edging

Foyer Norme • EN13229
Standard

Puissance • 14 kW
Heat output

5 ans garantie

FLAMME verte CHAUFFAGE BOIS

REF. 6280-54

800 GRANDE VISION
Porte lisse / Smooth door

Foyer Norme • EN13229
Standard

Puissance • 15 kW
Heat output

Poids • 165 kg
Weight

5 ans garantie

FLAMME verte CHAUFFAGE BOIS

REF. 6280-56

800 GRANDE VISION
Liseré laiton / Brass edging

5 ans garantie

FLAMME verte CHAUFFAGE BOIS

800 PANORAMIQUE

REF. 6887-58

RELEVABLE

Inox / Stainless steel

Foyer Norme • EN13229
Standard

Puissance • 14 kW
Heat output

Utilisation • en continu
Continuous use

Longueur de bûches • 61 cm
Log length

Diamètre de buse • 200 mm
Flue diameter

Poids • 207 kg
Weight

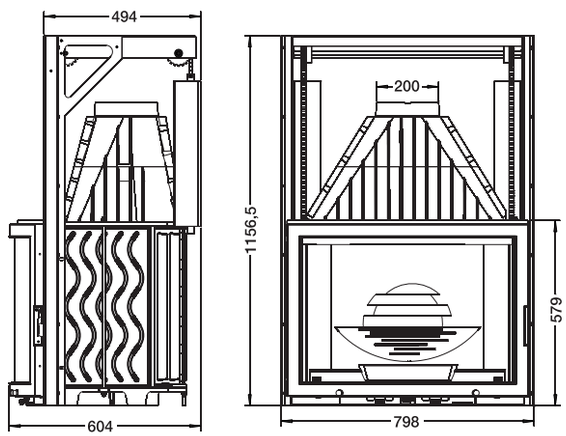

REF. 6887-54

800 PANORAMIQUE RELEVABLE
Porte lisse / Smooth door

Foyer Norme • EN13229
Standard

Puissance • 14 kW
Heat output

Utilisation • en continu
Continuous use

Longueur de bûches • 61 cm
Log length

Diamètre de buse • 200 mm
Flue diameter

Poids • 207 kg
Weight

5 ans garantie

FLAMME verte CHAUFFAGE BOIS

REF. 6887-56

800 PANORAMIQUE RELEVABLE
Liseré laiton / Brass edging

5 ans garantie

FLAMME verte CHAUFFAGE BOIS

800 PANORAMIQUE

REF. 6285-54

Porte lisse / Smooth door

Foyer Norme • EN13229
Standard

Puissance • 15 kW
Heat output

Utilisation • en continu
Continuous use

Longueur de bûches • 61 cm
Log length

Diamètre de buse • 200 mm
Flue diameter

Poids • 177 kg
Weight

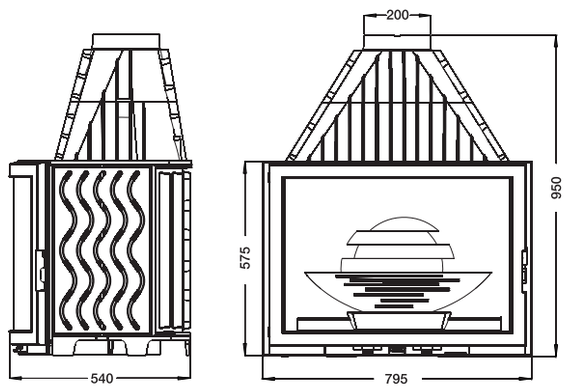

REF. 6285-58

800 PANORAMIQUE
Inox / Stainless steel

Foyer Norme • EN13229
Standard

Puissance • 15 kW
Heat output

Utilisation • en continu
Continuous use

Longueur de bûches • 61 cm
Log length

Diamètre de buse • 200 mm
Flue diameter

Poids • 177 kg
Weight

REF. 6285-56

800 PANORAMIQUE
Liseré laiton / Brass edging

Foyer Norme • EN13229
Standard

Puissance • 15 kW
Heat output

Utilisation • en continu
Continuous use

Longueur de bûches • 61 cm
Log length

Diamètre de buse • 200 mm
Flue diameter

Poids • 177 kg
Weight

800 PANORAMIQUE

REF. 6288-54

DOUBLE FACE

Porte lisse / Smooth door

Foyer Norme • EN13229
Standard

Puissance • 15 kW
Heat output

Utilisation • en continu
Continuous use

Longueur de bûches • 61 cm
Log length

Diamètre de buse • 200 mm
Flue diameter

Poids • 191 kg
Weight

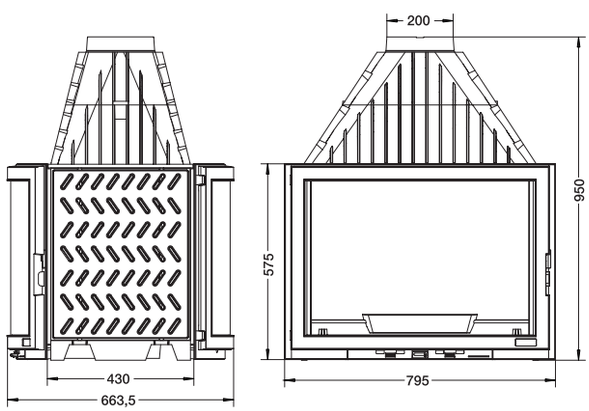

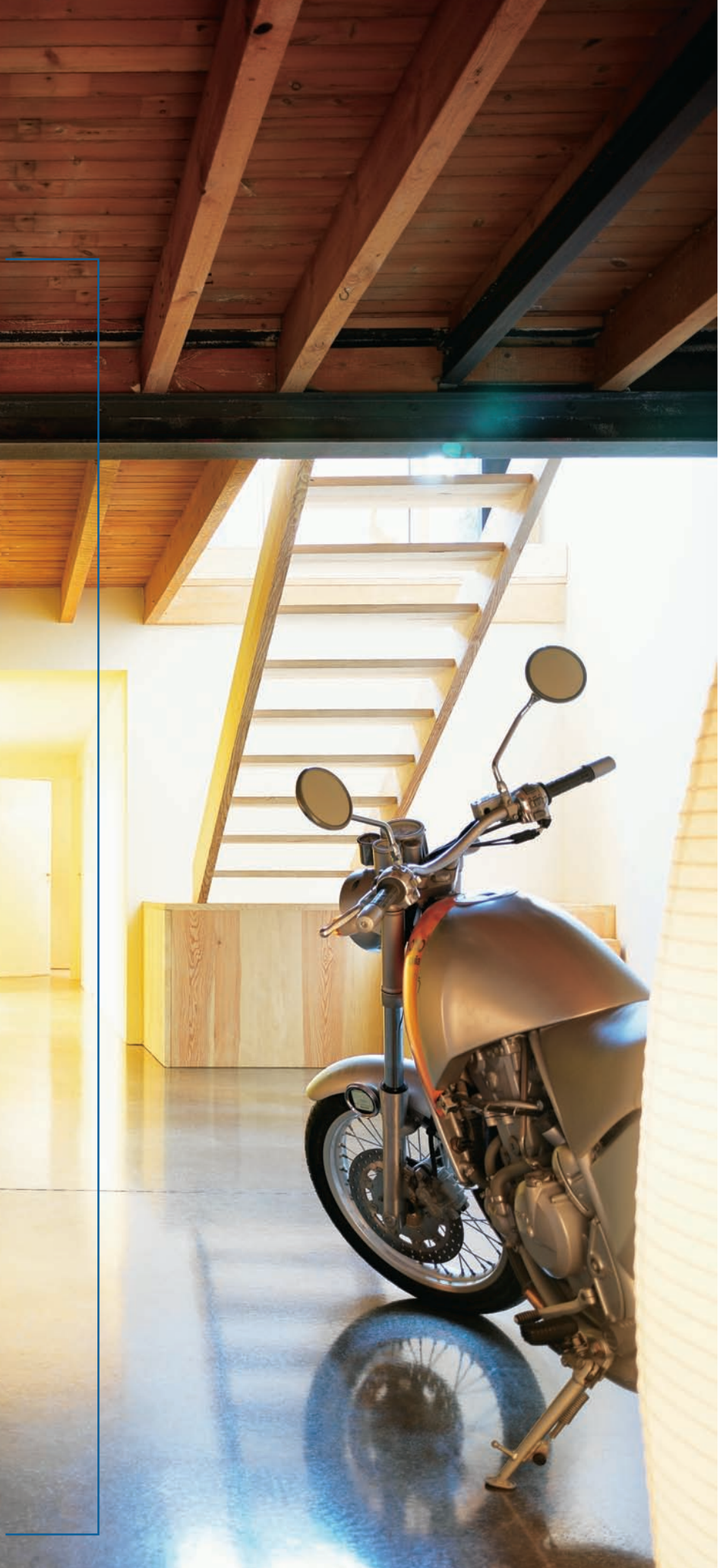

REF. 6288-56

800 PANORAMIQUE DOUBLE FACE

Liseré laiton / Brass edging

REF. 6282-54

800 GRANDE VISION DOUBLE FACE

Porte lisse / Smooth door

Foyer Norme • EN13229
Standard

Puissance • 15 kW
Heat output

Poids • 164 kg
Weight

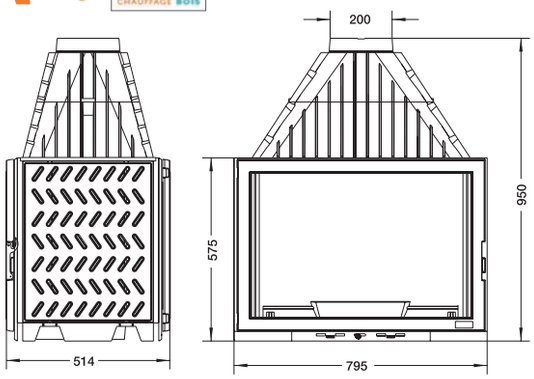

REF. 6282-56

800 GRANDE VISION DOUBLE FACE

Liseré laiton / Brass edging

700 GRANDE VISION

REF. 6876-54

RELEVABLE

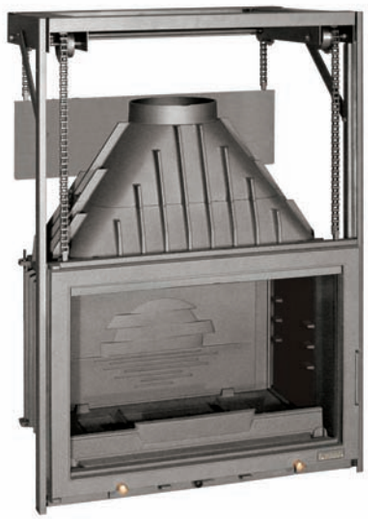

Porte lisse / Smooth door

Foyer Norme • EN13229
Standard

Puissance • 14 kW
Heat output

Utilisation • en continu
Continuous use

Longueur de bûches • 55 cm
Log length

Diamètre de buse • 200 mm
Flue diameter

Poids • 162 kg
Weight

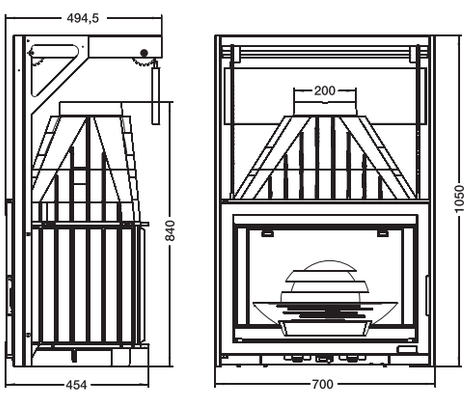

REF. 6876-56

700 GRANDE VISION RELEVABLE

Liseré laiton / Brass edging

REF. 6270-54

700 GRANDE VISION

Porte lisse / Smooth door

Foyer Norme • EN13229
Standard

Puissance • 15 kW
Heat output

Poids • 130 kg
Weight

*Grille en option / Optional grid

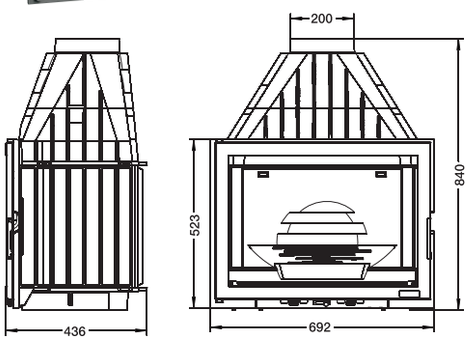

REF. 6270-56

700 GRANDE VISION

Liseré laiton / Brass edging

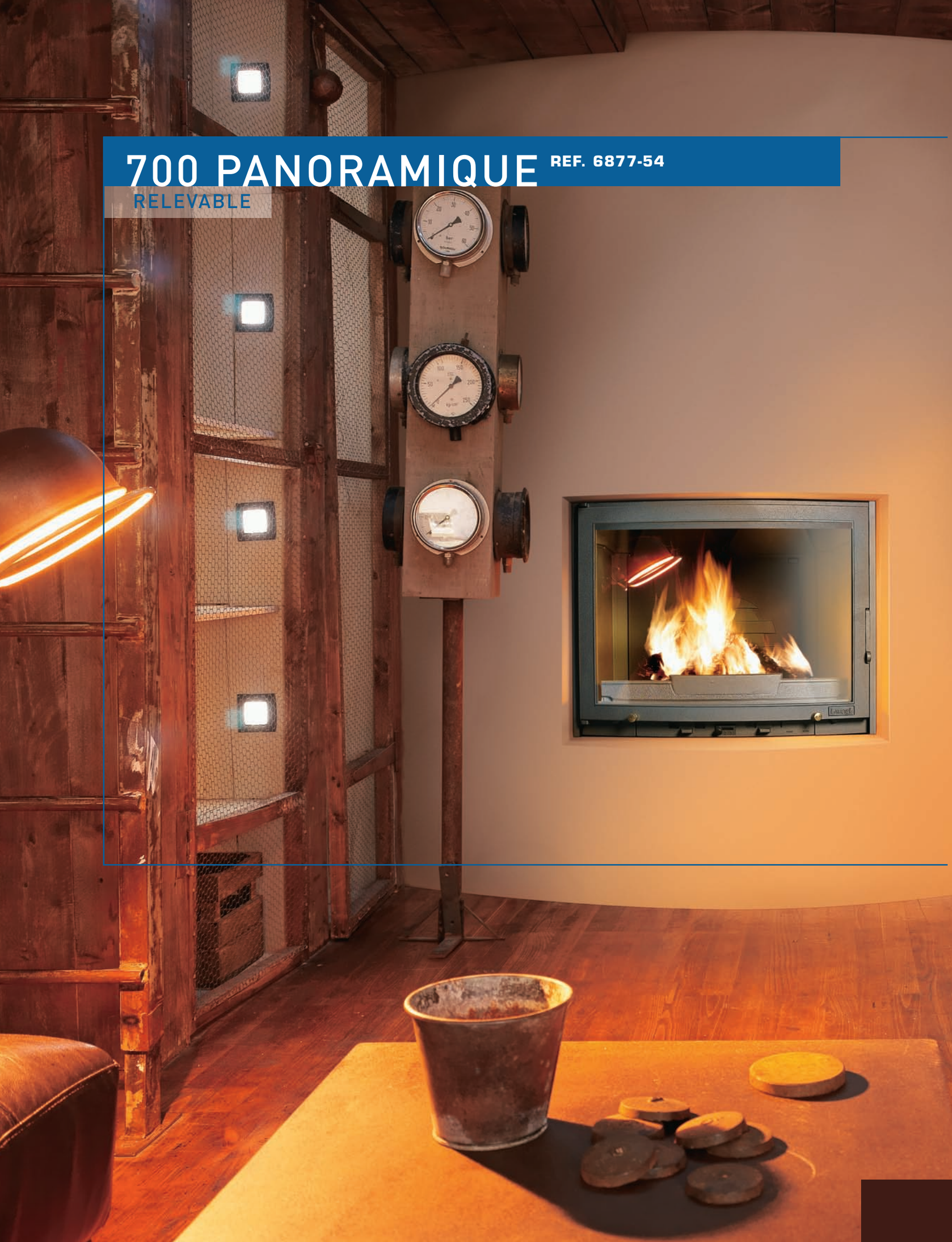

700 PANORAMIQUE

REF. 6877-54

RELEVABLE

700 PANORAMIQUE RELEVABLE
Porte lisse / Smooth door

Foyer Norme • EN13229
Standard

Puissance • 14 kW
Heat output

Utilisation • en continu
Continuous use

Longueur de bûches • 55 cm
Log length

Diamètre de buse • 200 mm
Flue diameter

Poids • 165 kg
Weight

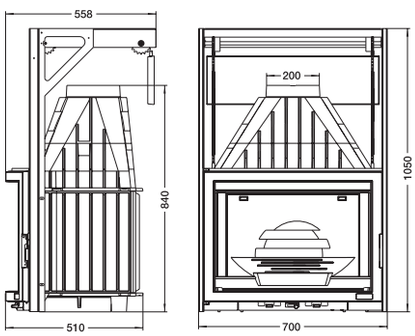

REF. 6877-56

700 PANORAMIQUE RELEVABLE
Liseré laiton / Brass edging

REF. 6275-54

700 PANORAMIQUE
Porte lisse / Smooth door

Poids • 130 kg
Weight

REF. 6275-56

700 PANORAMIQUE
Liseré laiton / Brass edging

Poids • 130 kg
Weight

700 PRISMATIQUE REF. 6370-54

700 PRISMATIQUE
Porte lisse / Smooth door

Foyer Norme • EN13229
Standard

Puissance • 14 kW
Heat output

Utilisation • en continu
Continuous use

Longueur de bûches • 55 cm
Log length

Diamètre de buse • 200 mm
Flue diameter

Poids • 145 kg
Weight

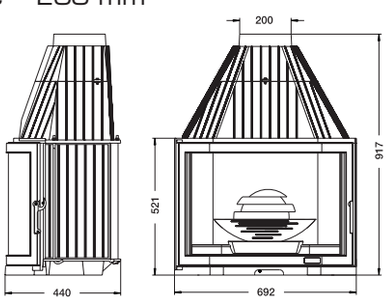

REF. 6370-56

700 PRISMATIQUE
Liseré laiton / Brass edging

REF. 6873-54

700 PRISMATIQUE RELEVABLE
Porte lisse / Smooth door

Poids • 180 kg
Weight

REF. 6873-56

700 PRISMATIQUE RELEVABLE
Liseré laiton / Brass edging

Poids • 180 kg
Weight

700 GRANDE VISION

REF. 6278-54

DOUBLE FACE

700 GRANDE VISION DOUBLE FACE
Porte lisse / Smooth door

Foyer Norme • EN13229
Standard

Puissance • 14 kW
Heat output

Utilisation • en continu
Continuous use

Longueur de bûches • 55 cm
Log length

Diamètre de buse • 200 mm
Flue diameter

Poids • 137 kg
Weight

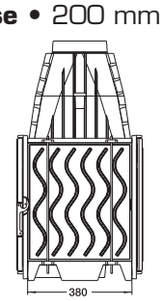

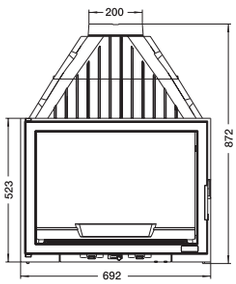

REF. 6278-56

700 GRANDE VISION DOUBLE FACE
Liseré laiton / Brass edging

REF. 6272-54

700 PANORAMIQUE DOUBLE FACE
Porte lisse / Smooth door

Poids • 141 kg
Weight

REF. 6272-56

700 PANORAMIQUE DOUBLE FACE
Liseré laiton / Brass edging

Poids • 141 kg
Weight

700 ARENA REF. 6772-55

AVEC CLAPET

AVEC CLAPET / **WITH FLUE VALVE**

Foyer Norme • EN13229
Standard

Puissance • 14 kW
Heat output

Utilisation • en continu
Continuous use

Longueur de bûches • 50 cm
Log length

Diamètre de buse • 180 mm
Flue diameter

Poids • 96 kg
Weight

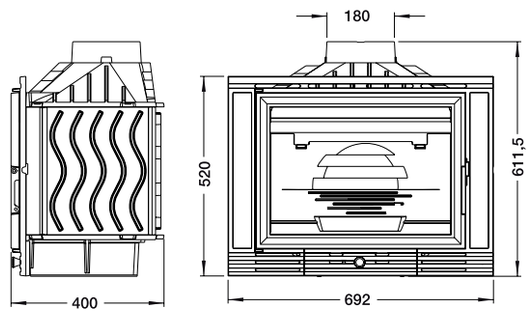

REF. 6772-54

ARENA

Foyer Norme • EN13229
Standard

Puissance • 14 kW
Heat output

Utilisation • en continu
Continuous use

Longueur de bûches • 50 cm
Log length

Diamètre de buse • 180 mm
Flue diameter

Poids • 96 kg
Weight

700 COMPACT REF. 6277-54

700 COMPACT
Côté gauche vitré / With left glass

Foyer Norme • EN13229
Standard

Puissance • 14 kW
Heat output

Utilisation • en continu
Continuous use

Longueur de bûches • 55 cm
Log length

Diamètre de buse • 200 mm
Flue diameter

Poids • 120 kg
Weight

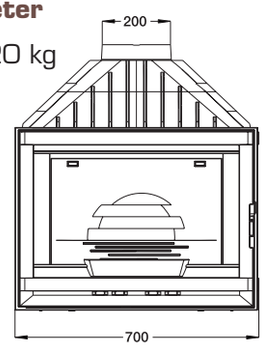

REF. 6274-54
700 COMPACT

REF. 6276-54
700 COMPACT
Côté droit vitré /
With right glass

REF. 6279-54
700 COMPACT
3 côtés vitrés
With 3 glasses

FLAMEO REF. 6575-54

FLAMÉO, LA TECHNOLOGIE AU SERVICE DE VOTRE ENVIE.
FLAMEO, OUR TECHNOLOGY FITS YOUR NEEDS.

Foyer Norme • EN13229
Standard

Puissance • 14 kW
Heat output

Utilisation • en continu
Continuous use

Post-combustion

Longueur de bûches • 55 cm
Log length

Diamètre de buse • 200 mm ext
Flue diameter • 180 mm int

Poids • 200 kg
Weight

• CORPS DE CHAUFFE 100% FONTE À ÉTANCHÉITÉ RENFORCÉE
Excellente conductivité thermique, forte inertie, totalement recyclable, la fonte est le choix historique des grands constructeurs d'appareils de chauffage au bois. Le savoir faire LAUDEL garantit la réalisation de corps de chauffe hermétiques et de grande longévité.

• HAUTES PERFORMANCES ÉNERGÉTIQUE ET ENVIRONNEMENTALE
Gage d'économie et de respect de l'environnement, Flaméo affiche **un rendement supérieur à 75% et un taux de CO inférieur à 0,3%.**

• CONFORT D'UTILISATION ET ERGONOMIE
En plus d'une ergonomie soignée, Flaméo offre plusieurs caractéristiques facilitant son utilisation : fonctionnement en **feu continu,** et possibilité de **modulation de puissance** en fonction des besoins de l'habitat (variation de puissance de 14 à 5 kW).

• ALL CAST-IRON HEATING BODY WITH REINFORCED TIGHTNESS
Cast-iron is the historical choice of renowned wood-heating manufacturers. Cast-iron has many properties : high thermal conductivity, strong inertia, fully recyclable. Laudel's expertise guarantees production of perfectly sealed and long-life heating body.

• HIGH ENERGETIC AND ENVIRONMENTAL PERFORMANCES
With **more than 75% efficiency and less than 0.3% CO emission,** Flameo is economic and environmentally friendly.

• CONFORT D'UTILISATION ET ERGONOMIE
In addition to its neat ergonomics, Flameo offers many advantages of use : **continuous fire, possibility to adjust heat output** to your house or room requirement (from 14 to 5 kW)

La technologie Optimum³

Ce label signe une avancée dans la conception des appareils de chauffage au bois LAUDEL.

• SYSTÈME EXCLUSIF DE POST-COMBUSTION
Injection d'air préchauffé dans la chambre de combustion. L'arrivée d'air supplémentaire par l'arrière de l'appareil permet de détruire les poussières et les hydrocarbures à haute température. La combustion est complète et la pollution réduite.

• AIR SECONDAIRE RÉGLABLE DOUBLE FONCTION
L'air secondaire protège la vitre contre la fumée et le dépôt de suie. Il assure la combustion des matières volatiles. Le débit réglable de l'air secondaire permet d'adapter le fonctionnement de l'appareil à des conditions de tirage trop élevées.

• AIR PRIMAIRE RÉGLABLE PLUS EFFICACE
Le booster d'allumage facilite le démarrage du feu. Le montage du mécanisme de réglage sur pivot offre plus de précision et de souplesse pour choisir l'allure du feu.

With Optimum³ technology

Flameo benefits from LAUDEL's latest innovative features.

• EXCLUSIVE POST-COMBUSTION SYSTEM
Preheated air is injected in the combustion chamber. Residues, dust and hydrocarbons are burned off at high temperature thanks to additional air flow at the back of the firebox. This upgraded combustion is ecological.

• ADJUSTABLE SECONDARY AIR WITH DOUBLE ACTION
The secondary air circulates along the glass and protects it from the soot and smoke. It burns off volatile matters. The possibility to adjust secondary air allows adaptation of the appliance to excess draught conditions.

• UPGRADED ADJUSTABLE PRIMARY AIR
Easy lighting system – the circular adjustment mechanism offers more precision and softness to regulate fire speed.

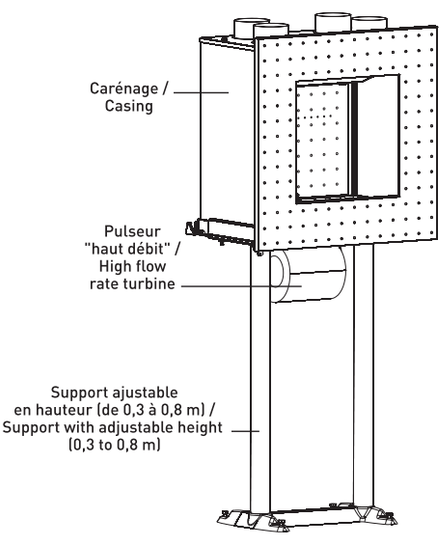

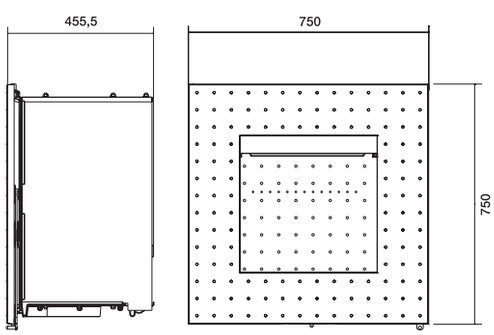

800 COMPACT REF. 6688-54

800 COMPACT

Foyer Norme • EN13229
Standard

Puissance • 18 kW
Heat output

Utilisation • en continu
Continuous use

Equipement • turbines
Equipment turbines

Longueur de bûches • 64 cm
Log length

Diamètre de buse • 200 mm
Flue diameter

Poids • 148 kg
Weight

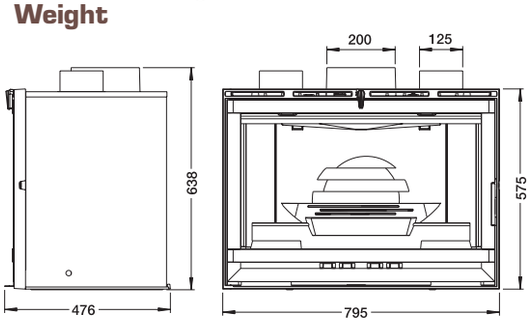

REF. 6678-54

700 COMPACT 550

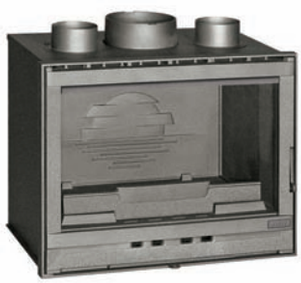

Foyer Norme • EN13229
Standard

Puissance • 14 kW
Heat output

Utilisation • en continu
Continuous use

Equipement • turbines
Equipment turbines

Longueur de bûches • 55 cm
Log length

Diamètre de buse • 200 mm
Flue diameter

Poids • 120 kg
Weight

800 VISION TOTALE

REF. 6682-54

800 VISION TOTALE
Porte lisse / Smooth door

Foyer Norme • EN13229
Standard

Puissance • 18 kW
Heat output

Utilisation • en continu
Continuous use

Equipement • turbines
Equipment turbines

Longueur de bûches • 64 cm
Log length

Diamètre de buse • 200 mm
Flue diameter

Poids • 151 kg
Weight

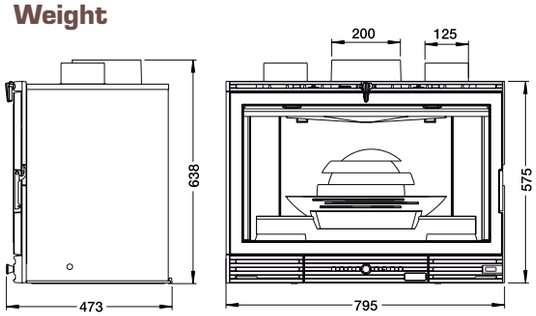

REF. 6682-56

800 VISION TOTALE
Liseré laiton / Brass edging

Foyer Norme • EN13229
Standard

Puissance • 18 kW
Heat output

Utilisation • en continu
Continuous use

Equipement • turbines
Equipment turbines

Longueur de bûches • 64 cm
Log length

Diamètre de buse • 200 mm
Flue diameter

Poids • 151 kg
Weight

700 PANORAMIQUE REF. 6676-56

Liseré laiton / Brass edging

Foyer Norme • EN13229
Standard

Puissance • 14 kW
Heat output

Utilisation • en continu
Continuous use

Equipement • turbines
Equipment turbines

Longueur de bûches • 55 cm
Log length

Diamètre de buse • 200 mm
Flue diameter

Poids • 145 kg
Weight

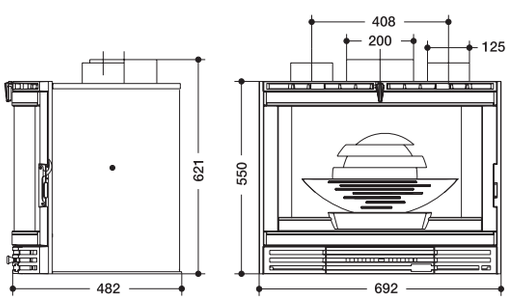

Liseré laiton / Brass edging

Foyer Norme • EN13229
Standard

Puissance • 14 kW
Heat output

Utilisation • en continu
Continuous use

Equipement • turbines
Equipment turbines

Longueur de bûches • 55 cm
Log length

Diamètre de buse • 200 mm
Flue diameter

Poids • 145 kg
Weight

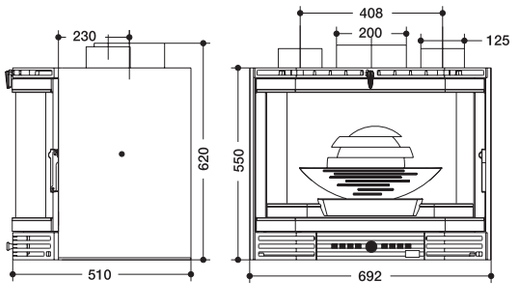

700 PRISMATIQUE

REF. 6673-56

700 GRANDE VISION

REF. 6671-54

Porte lisse / Smooth door

Foyer Norme • EN13229
Standard

Puissance • 14 kW
Heat output

Utilisation • en continu
Continuous use

Equipement • turbines
Equipment turbines

Longueur de bûches • 55 cm
Log length

Diamètre de buse • 200 mm
Flue diameter

Poids • 134 kg
Weight

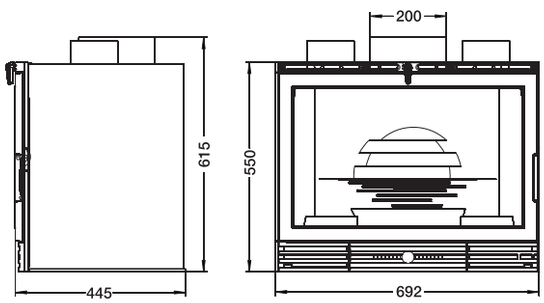

REF. 6671-56

700 GRANDE VISION
Liseré laiton / Brass edging

REF. 6677-56

700 GRANDE VISION
Côté gauche vitré /
With left glass
Liseré laiton / Brass edging

REF. 6675-56

700 GRANDE VISION
Côté droit vitré /
With right glass
Liseré laiton / Brass edging

REF. 6679-56

700 GRANDE VISION
3 côtés vitrés /
With 3 glasses
Liseré laiton / Brass edging

REF. 6660-56

600 TURBO
Liseré laiton / Brass edging

Foyer Norme • EN13229
Standard

Puissance • 10 kW
Heat output

Utilisation • en continu
Continuous use

Longueur de bûches • 45 cm
Log length

Diamètre de buse • 180 mm
Flue diameter

Poids • 100 kg
Weight

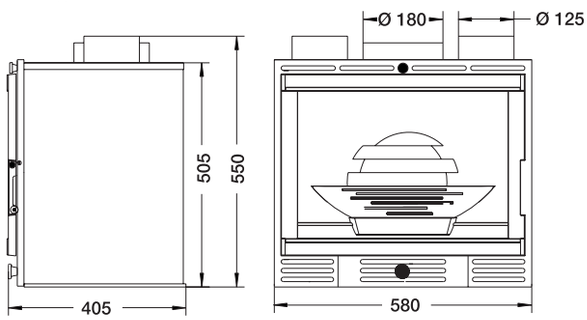

LES ACCESSOIRES / ACCESSORIES

KIT VOLET BUSE / AIR FLOW CONTROL KIT

Avec tringlerie / With linkage

REF. 6900-10

Diamètre de la buse : **Ø200**
Flue diameter

Tringlerie de **1 m** / **1 m** linkage

LES RÉDUCTIONS DE BUSE / FLUE REDUCERS

Pour foyers et inserts / For fireplaces

REF. 6945-50

Réduction en fonte / Cast irons reducers : **Ø200 / Ø180**
Poids / Weight : **2,9 kg**
Emboîtement / Sockets : **40 mm**

REF. 6945-60

Réduction en fonte / Cast irons reducers : **Ø230 / Ø200**
Poids / Weight : **3,2 kg**
Emboîtement / Sockets : **40 mm**

LES GRILLES D'AÉRATION / VENTILATION GRIDS

A glissière / With slides

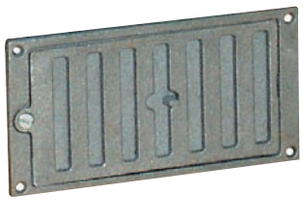

REF. 6943-47

Dimensions :
218 x 108 x 20 mm
Poids / Weight : **0,9 kg**

REF. 6943-48

Dimensions :
175 x 75 x 20 mm
Poids / Weight : **0,5 kg**

LES ALLUME-FEU / FIRE STARTERS

REF. 106 BATONNETS / STICKS

Poids à l'emballage / Packed weight : **150 g**

REF. 107 CUBES BLANCS / SOLID CUBES

Poids à l'emballage / Packed weight : **400 g**

REF. 108 GEL / GEL

Contenance / capacity : **1 L**

REF. 109 LIQUIDE / LIQUID

Contenance / capacity : **1 L**

LES CARÉNAGES / CASINGS

Pour foyers / For hearths

Sur certains de nos appareils, des carénages permettent de capter au plus près l'air chaud autour du foyer.
Des gaines de Ø 125 mm placées sur le carénage vont ensuite répartir l'air chaud vers d'autres pièces de l'habitation.
Nos carénages sont constitués d'un ensemble de pièces en tôle électro-zinguée, assemblées par vis. Ils sont équipés de 4 sorties d'air chaud de Ø 125 mm.

On some of our hearths, you can adapt a casing to capture the warm air diffused around the hearth.
125 mm air-ducts can be fitted on the casing to distribute the warm air in other rooms of the house.
Our casings are an assembly of screwed electrogalvanized metal sheets. They are fitted with 4 warm air 125 mm connection flues.

LES MODÈLES DE CARÉNAGES / CASING MODELS

REF. 6952-00
pour foyers / for hearths **6270 et 6275**

REF. 6953-03
pour foyers / for hearths **6280 et 6285**

REF. 6956-00
pour foyers / for hearths **6385**

LES CHENETS / ANDIRONS

En fonte / Cast iron

REF. 1910 - LION
Dimensions (L X H X P) :
200 x 295 x 400 mm
Poids / Weight : **4,2 kg**

REF. 1900 - CROIX DE MALTE
Dimensions (L X H X P) :
230 x 360 x 400 mm
Poids / Weight : **4 kg**

REF. 1920 - VOLUTE
Dimensions (L X H X P) :
160 x 340 x 380 mm
Poids / Weight : **3,2 kg**

REF. 1930 - BOULE
Dimensions (L X H X P) :
210 x 410 x 410 mm
Poids / Weight : **5 kg**

LES TAQUES / FIREBACKS

Pour cheminées ouvertes / For open chimneys

REF. 1040
LES GLANEUSES
Dimensions (H X L) :
480 x 580 mm
Poids / Weight : **28,3 kg**

REF. 1020
CHIEN ET BÉCASSE
Dimensions (H X L) :
460 x 500 mm
Poids / Weight : **19,6 kg**

REF. 1080
LE DEVIN
Dimensions (H X L) :
485 x 485 mm
Poids / Weight : **16,4 kg**

REF. 1050
SALAMANDRE
Dimensions (H X L) :
435 x 500 mm
Poids / Weight : **21,3 kg**

REF. 1995
PRÉSENTOIR GARNI / DISPLAY PACK

REF. 1200
CHEVAUX DE CAMARGUE
Dimensions (H X L) :
455 x 585 mm
Poids / Weight : **20,8 kg**

REF. 1010
LE CERF EN FORÊT
Dimensions (H X L) :
450 x 590 mm
Poids / Weight : **29,7 kg**

	6580-54 FOYER 800 X 600 ASPECT DECOR CUIR	6576-54 FOYER 750 X 750	6545-58 VERTICAL PANORAMIQUE 720	6545-54 VERTICAL PANORAMIQUE 720	6540-56 VERTICAL GRANDE VISION 720	6555-58 VERTICAL PANORAMIQUE 840	6555-54 VERTICAL PANORAMIQUE 840	6550-56 VERTICAL GRANDE VISION 840	6284-54 HORIZON	6284-56 HORIZON	6811-54 1100 GRANDE VISION RELEVABLE
PAGE / PAGE	04/05	04/05	06/07	06/07	06/07	08/09	08/09	08/09	10/11	10/11	12/13
DÉSIGNATION / DESIGNATION	Foyer à encastrer	Foyer à encastrer	Foyer	Foyer	Foyer	Foyer	Foyer	Foyer	Foyer	Foyer	Foyer
DIMENSIONS ET POIDS / DIMENSIONS AND WEIGHT											
Encombrement extérieur (mm) / External dimensions											
Hauteur / Height	881	895,5	1205	1205	1205	1205	1205	1205	698	698	1158
Longueur / Width	800	750	585	585	585	585	585	585	846	846	1100
Profondeur / Depth	468	458,5	537	537	495	537	537	495	436	436	522
Diamètre de buse (mm) Flue diameter	200	180 int. 200 ext.	230	230	230	230	230	230	200	200	230
Longueur de bûches (cm) Length	55	55	50	50	50	50	50	50	55	55	100
Poids (kg) / Weight	140	175	188	188	182	194	194	188	125	125	265
PERFORMANCE / HEATING PERFORMANCE											
Puissance ① **nominale** (kW) Nominal heat output	15	14	16	16	16	16	16	16	14	14	20
Modulation ② **de puissance** Heat output adjustment	5	4,5	5,5	5,5	5,5	5,5	5,5	5,5	4,5	4,5	6,5
Puissance ③ **maxi. indicative** Indicative peak output	30	28	32	32	32	32	32	32	28	28	40
Rendement (%) ④ Efficiency	70,0	75,0	71,4	71,4	71,4	71,4	71,4	71,4	70,0	70,0	70,0
Flamme verte ⑤ **2008** Flamme verte quality charte	✓	✓	✓	✓	✓	✓	✓	✓	✓	✓	✓
Feu continu ⑥ Continuous fire	✓	✓	✓	✓	✓	✓	✓	✓	✓	✓	✓
Volume de ⑦ **chauffe** (m^3) Heating volume	200/600	190/560	210/640	210/640	210/640	210/640	210/640	210/640	190/560	190/560	260/800
Surface de ⑧ **chauffe** (m^2) Heating surface	80/240	76/224	84/256	84/256	84/256	84/256	84/256	84/256	76/224	76/224	108/320
Système vitre propre ⑨ Clean glass system	✓	✓	✓	✓	✓	✓	✓	✓	✓	✓	✓
FIABILITÉ / RELIABILITY											
Garantie / Warranty ⑩	5 ans	5 ans	5 ans	5 ans	5 ans	5 ans	5 ans	5 ans	5 ans	5 ans	5 ans
Norme / Standard	EN 13229	EN 13229	EN 13229	EN 13229	EN 13229	EN 13229	EN 13229	EN 13229	EN 13229	EN 13229	EN 13229
Marquage CE CE marking	CE	CE	CE	CE	CE	CE	CE	CE	CE	CE	CE
Option carénage Casing option											
FINITION / FINISHING											
Inox Stainless steel			✓			✓					
Porte lisse Smooth door				✓			✓		✓		✓
Liseré laiton Brass edging					✓			✓		✓	

6811-56 1100 GRANDE VISION RELEVABLE	**6890-54** 900 GRANDE VISION RELEVABLE	**6890-56** 900 GRANDE VISION RELEVABLE	**6290-54** 900 GRANDE VISION	**6290-56** 900 GRANDE VISION	**6894-56** 900 ARIZONA RELEVABLE	**6294-56** 900 ARIZONA	**6884-56** 850 PRISMATIQUE D'ANGLE Charnières à gauche / Left door hinges	**6883-56** 850 PRISMATIQUE D'ANGLE RELEVABLE Charnière à droite / Right door hinges	**6383-56** 850 PRISMATIQUE D'ANGLE Charnière à gauche / Left door hinges	**6382-56** 850 PRISMATIQUE D'ANGLE Charnière à droite / Right door hinges
12/13 Foyer	14/15 Foyer	14/15 Foyer	14/15 Foyer	14/15 Foyer	16/17 Foyer	16/17 Foyer	18/19 Foyer	18/19 Foyer	18/19 Foyer	18/19 Foyer
1158	1158	1158	949	949	988	849	1095	1095	940	940
1100	903	903	900	900	903	900	825	825	825	825
522	540	540	457,5	457,5	542	458	530	530	490	490
230	200	200	200	200	200	200	200	200	200	200
100	70	70	70	70	70	70	60	60	60	60
265	219	219	176	176	209	162	245	245	210	210
20	18	18	18	18	16	16	12	12	16	16
6,5	6	6	6	6	5,5	5,5	4	4	5,5	5,5
40	36	36	36	36	32	32	24	24	32	32
70,0	70,0	70,0	71,1	71,10%	70,0	71,8	71,6	71,6	70,5	70,5
260/800	240/720	240/720	240/720	240/720	210/640	210/640	160/480	160/480	210/640	210/640
108/320	96/288	96/288	96/288	96/288	84/256	84/256	64/192	64/192	84/256	84/256
5 ans EN 13229 CE	5 ans EN 13229 CE	5 ans EN 13229 CE	5 ans EN 13229 CE	5 ans EN 13229 CE	5 ans EN 13229 CE	5 ans EN 13229 CE	5 ans EN 13229 CE	5 ans EN 13229 CE	5 ans EN 13229 CE	5 ans EN 13229 CE

	6385-56 850 PRISMATIQUE	6388-56 850 PRISMATIQUE DOUBLE FACE	6885-56 850 PRISMATIQUE RELEVABLE	6889-56 850 PRISMATIQUE RELEVABLE CARÉNÉ	6281.56 800 CHAUDIÈRE	6886-54 800 GRANDE VISION RELEVABLE	6886-56 800 GRANDE VISION RELEVABLE	6280-54 800 GRANDE VISION	6280-56 800 GRANDE VISION	6887-58 800 PANORAMIQUE RELEVABLE	6887-54 800 PANORAMIQUE RELEVABLE
PAGE / PAGE	20/21	20/21	20/21	20/21	22/23	22/23	22/23	22/23	22/23	24/25	24/25
DÉSIGNATION / DESIGNATION	Foyer	Foyer	Foyer	Foyer	Foyer	Foyer	Foyer	Foyer	Foyer	Foyer	Foyer
DIMENSIONS ET POIDS / DIMENSIONS AND WEIGHT											
Encombrement extérieur (mm) / External dimensions											
Hauteur / Height	940	940	1090	1090	1044	1156,5	1156,5	950	950	1156,5	1156,5
Longueur / Width	827	827	826	826	844	798	798	795	795	798	798
Profondeur / Depth	495	578	549,5	549,5	495	542	542	470	470	604	604
Diamètre de buse (mm) Flue diameter	200	200	200	200	200	200	200	200	200	200	200
Longueur de bûches (cm) Length	64	64	64	64	61	61	61	61	61	61	61
Poids (kg) / Weight	167	138	188	194	197	202	202	165	165	207	207
PERFORMANCE / HEATING PERFORMANCE											
Puissance ① **nominale** (kW) Nominal heat output	16	12	15	15	20 et 15 pour eau	14	14	15	15	14	14
Modulation ② **de puissance** Heat output adjustment	5,5	4	5	5	-	4,5	4,5	5	5	4,5	4,5
Puissance ③ **maxi. indicative** Indicative peak output	32	24	30	30	-	28	28	30	30	28	28
Rendement (%) ④ Efficiency	71,4	58,6	70,0	70,0	76,0	70,0	70,0	73,8	73,8	70,0	70,0
Flamme verte ⑤ **2008** Flamme verte quality charte	✓		✓	✓	✓	✓	✓	✓	✓	✓	✓
Feu continu ⑥ Continuous fire	✓		✓	✓	✓	✓	✓	✓	✓	✓	✓
Volume de ⑦ **chauffe** (m^3) Heating volume	210/640	160/480	200/600	200/600	Suivant Installation	190/560	190/560	200/600	200/600	190/560	190/560
Surface de ⑧ **chauffe** (m^2) Heating surface	84/256	64/192	80/240	80/240	Suivant Installation	76/224	76/224	80/240	80/240	76/224	76/224
Système vitre propre ⑨ Clean glass system	✓	✓	✓	✓	✓	✓	✓	✓	✓	✓	✓
FIABILITÉ / RELIABILITY											
Garantie / Warranty ⑩	5 ans	5 ans	5 ans	5 ans	5 ans	5 ans	5 ans	5 ans	5 ans	5 ans	5 ans
Norme / Standard	EN 13229	EN 13229	EN 13229	EN 13229	EN 13229	EN 13229	EN 13229	EN 13229	EN 13229	EN 13229	EN 13229
Marquage CE CE marking	CE	CE	CE	CE	CE	CE	CE	CE	CE	CE	CE
Option carénage Casing option	6956-00							6953-03	6953-03		
FINITION / FINISHING											
Inox Stainless steel										✓	
Porte lisse Smooth door						✓		✓			✓
Liseré laiton Brass edging	✓	✓	✓	✓	✓		✓		✓		

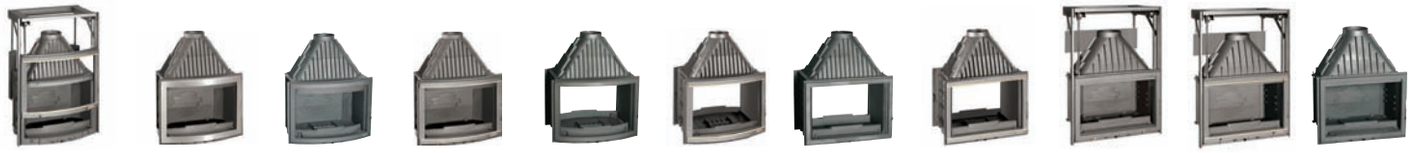

6887-56 800 PANORAMIQUE RELEVABLE	6285-58 800 PANORAMIQUE	6285-54 800 PANORAMIQUE	6285-56 800 PANORAMIQUE	6288-54 800 PANORAMIQUE DOUBLE FACE	6288-56 800 PANORAMIQUE DOUBLE FACE	6282-54 800 GRANDE VISION DOUBLE FACE	6282-56 800 GRANDE VISION DOUBLE FACE	6876-54 700 GRANDE VISION RELEVABLE	6876-56 700 GRANDE VISION RELEVABLE	6270-54 700 GRANDE VISION
24/25 Foyer	26/27 Foyer	26/27 Foyer	26/27 Foyer	28/29 Foyer	28/29 Foyer	28/29 Foyer	28/29 Foyer	30/31 Foyer	30/31 Foyer	30/31 Foyer
1156,5	950	950	950	950	950	950	950	1050	1050	840
798	795	795	795	795	795	795	795	700	700	692
604	540	540	540	663,5	663,5	514	514	514	514	435
200	200	200	200	200	200	200	200	200	200	200
61	61	61	61	61	61	61	61	55	55	55
207	177	177	177	191	191	164	164	162	162	130
14	15	15	15	15	15	15	15	14	14	15
4,5	5	5	5	5	5	5	5	4,5	4,5	5
28	30	30	30	30	30	30	30	28	28	30
70,0	70,0	70,0	70,0	70,0	70,0	70,0	70,0	70,0	70,0	72,7
190/560	200/600	200/600	200/600	200/600	200/600	200/600	200/600	190/560	190/560	200/600
76/224	80/240	80/240	80/240	80/240	80/240	80/240	80/240	76/224	76/224	80/240
5 ans EN 13229 CE	5 ans EN 13229 CE 6953-03	5 ans EN 13229 CE 6953-03	5 ans EN 13229 CE 6953-03	5 ans EN 13229 CE	5 ans EN 13229 CE	5 ans EN 13229 CE	5 ans EN 13229 CE	5 ans EN 13229 CE	5 ans EN 13229 CE	5 ans EN 13229 CE 6952-00

	6270-56 700 GRANDE VISION	6877-54 700 PANORAMIQUE RELEVABLE	6877-56 700 PANORAMIQUE RELEVABLE	6275-54 700 PANORAMIQUE	6275-56 700 PANORAMIQUE	6370-54 700 PRISMATIQUE	6370-56 700 PRISMATIQUE	6873-54 700 PRISMATIQUE RELEVABLE	6873-56 700 PRISMATIQUE RELEVABLE	6278-54 700 GRANDE VISION DOUBLE FACE	6278-56 700 GRANDE VISION DOUBLE FACE
PAGE / PAGE	30/31	32/33	32/33	32/33	32/33	34/35	34/35	34/35	34/35	36/37	36/37
DÉSIGNATION / DESIGNATION	Foyer	Foyer	Foyer	Foyer	Foyer	Foyer	Foyer	Foyer	Foyer	Foyer	Foyer
DIMENSIONS ET POIDS / DIMENSIONS AND WEIGHT											
Encombrement extérieur (mm) / External dimensions											
Hauteur / Height	840	1051	1051	840	840	917	917	1050	1050	872	872
Longueur / Width	692	700	700	696	696	692	692	700	700	696	696
Profondeur / Depth	435	558	558	490	490	440	440	536,5	536,5	460	460
Diamètre de buse (mm) Flue diameter	200	200	200	200	200	200	200	200	200	200	200
Longueur de bûches (cm) Length	55	55	55	55	55	55	55	55	55	55	55
Poids (kg) / Weight	130	165	165	130	130	145	145	180	180	137	137
PERFORMANCE / HEATING PERFORMANCE											
Puissance ① nominale (kW) Nominal heat output	15	14	14	14	14	14	14	14	14	14	14
Modulation ② de puissance Heat output adjustment	5	4,5	4,5	4,5	4,5	4,5	4,5	4,5	4,5	4,5	4,5
Puissance ③ maxi. indicative Indicative peak output	30	28	28	28	28	28	28	28	28	28	28
Rendement (%) ④ Efficiency	72,7	70,0	70,0	75,51	75,51	74,7	74,7	70,0	70,0	70,0	70,0
Flamme verte ⑤ 2008 Flamme verte quality charte	●	●	●	●	●	●	●	●	●	●	●
Feu continu ⑥ Continuous fire	●	●	●	●	●	●	●	●	●	●	●
Volume de ⑦ chauffe (m³) Heating volume	200/600	190/560	190/560	190/560	190/560	190/560	190/560	190/560	190/560	190/560	190/560
Surface de ⑧ chauffe (m²) Heating surface	80/240	76/224	76/224	76/224	76/224	76/224	76/224	76/224	76/224	76/224	76/224
Système vitre ⑨ propre Clean glass system	●	●	●	●	●	●	●	●	●	●	●
FIABILITÉ / RELIABILITY											
Garantie / Warranty ⑩	5 ans	5 ans	5 ans	5 ans	5 ans	5 ans	5 ans	5 ans	5 ans	5 ans	5 ans
Norme / Standard	EN 13229	EN 13229	EN 13229	EN 13229	EN 13229	EN 13229	EN 13229	EN 13229	EN 13229	EN 13229	EN 13229
Marquage CE CE marking	CE	CE	CE	CE	CE	CE	CE	CE	CE	CE	CE
Option carénage Casing option	6952-00			6952-00	6952-00						
FINITION / FINISHING											
Inox Stainless steel											
Porte lisse Smooth door		●		●		●		●		●	
Liseré laiton Brass edging	●		●		●		●		●		●

6272-54 700 PANORAMIQUE DOUBLE FACE	**6272-56** 700 PANORAMIQUE DOUBLE FACE	**6772-55** 700 ARENA Avec clapet / with flue valve	**6772-54** 700 ARENA	**6274-54** 700 COMPACT	**6276-54** 700 COMPACT Côté droit vitré / With right glass	**6277-54** 700 COMPACT Côté gauche vitré / With left glass	**6279-54** 700 COMPACT 3 côtés vitrés / With 3 glasses	**6575-54** FLAMEO	**6688-54** 800 COMPACT	**6678-54** 700 COMPACT 550
36/37 Foyer	36/37 Foyer	38/39 Foyer	38/39 Foyer	40/41 Foyer	40/41 Foyer	40/41 Foyer	40/41 Foyer	42/43 Insert	44/45 Insert	44/45 Insert
872	872	611,5	611,5	680	763	763	763	1010	638	615
696	696	692	692	692	700	700	700	755	795	700
570	570	400	400	435	460	460	460	440	476	443
200	200	180	180	200	200	200	200	180/200	200	200
55	55	50	50	55	55	55	55	55	64	55
141	141	96	96	120	120	120	120	200	148	120
14	14	14	14	14	14	14	14	14	18	14
4,5	4,5	4,5	4,5	4,5	4,5	4,5	4,5	4,5	6	4,5
28	28	28	28	28	28	28	28	28	36	28
70,0	70,0	70,0	70,0	75,4	75,4	75,4	75,4	75,0	76,5	70,1
190/560	190/560	190/560	190/560	190/560	190/560	190/560	190/560	190/560	240/720	190/560
76/224	76/224	76/224	76/224	76/224	76/224	76/224	76/224	76/224	96/288	76/224
5 ans EN 13229 CE	5 ans EN 13229 CE	5 ans EN 13229 CE	5 ans EN 13229 CE	5 ans EN 13229 CE	5 ans EN 13229 CE	5 ans EN 13229 CE	5 ans EN 13229 CE	5 ans EN 13229 CE	5 ans EN 13229 CE	5 ans EN 13229 CE

	6682-54 800 VISION TOTALE	**6682-56** 800 VISION TOTALE	**6676-56** 700 PANORAMIQUE	**6673-56** 700 PRISMATIQUE	**6671-54** 700 GRANDE VISION	**6671-56** 700 GRANDE VISION	**6675-56** 700 GRANDE VISION Côté droit vitré / With right glass	**6677-56** 700 GRANDE VISION Côté gauche vitré / With left glass	**6679-56** 700 GRANDE VISION 3 côtés vitrés / With 3 glasses	**6660-56** 600 TURBO
PAGE / PAGE	46/47	46/47	48-49	48/49	50/51	50/51	50/51	50/51	50/51	50/51
DÉSIGNATION / DESIGNATION	Insert	Insert	Insert	Insert	Insert	Insert	Insert	Insert	Insert	Insert
DIMENSIONS ET POIDS / DIMENSIONS AND WEIGHT										
Encombrement extérieur (mm) / External dimensions										
Hauteur / Height	638	638	621	620	615	615	615	615	615	550
Longueur / Width	795	795	692	692	692	692	697	697	699	580
Profondeur / Depth	473	473	482	510	445	445	446,5	445	446,5	405
Diamètre de buse (mm) Flue diameter	200	200	200	200	200	200	200	200	200	180
Longueur de bûches (cm) Length	64	64	55	55	55	55	55	55	55	45
Poids (kg) / Weight	151	151	145	145	134	134	134	134	134	100
PERFORMANCE / HEATING PERFORMANCE										
Puissance ① nominale (kW) Nominal heat output	18	18	14	14	14	14	14	14	14	10
Modulation ② de puissance Heat output adjustment	6	6	4,5	4,5	4,5	4,5	4,5	4,5	4,5	3,5
Puissance ③ maxi. indicative Indicative peak output	36	36	28	28	28	28	28	28	28	20
Rendement (%) ④ Efficiency	76,5	76,5	70,3	70,3	70,3	70,3	70,3	70,3	70,3	70,0
Flamme verte ⑤ 2008 Flamme verte quality charte	✓	✓	✓	✓	✓	✓	✓	✓	✓	✓
Feu continu ⑥ Continuous fire	✓	✓	✓	✓	✓	✓	✓	✓	✓	✓
Volume de ⑦ chauffe (m³) Heating volume	240/720	240/720	190/560	190/560	190/560	190/560	190/560	190/560	190/560	130/400
Surface de ⑧ chauffe (m²) Heating surface	96/288	96/288	76/224	76/224	76/224	76/224	76/224	76/224	76/224	52/160
Système vitre ⑨ propre Clean glass system	✓	✓	✓	✓	✓	✓	✓	✓	✓	✓
FIABILITÉ / RELIABILITY										
Garantie / Warranty ⑩	5 ans	5 ans	5 ans	5 ans	5 ans	5 ans	5 ans	5 ans	5 ans	5 ans
Norme / Standard	EN 13229	EN 13229	EN 13229	EN 13229	EN 13229	EN 13229	EN 13229	EN 13229	EN 13229	EN 13229
Marquage CE CE marking	CE	CE	CE	CE	CE	CE	CE	CE	CE	CE
Option carénage Casing option										
FINITION / FINISHING										
Inox Stainless steel										
Porte lisse Smooth door	✓				✓					
Liseré laiton Brass edging		✓	✓	✓		✓	✓	✓	✓	✓